FENSTERTECHNIK
TÜRTECHNIK
AUTOMATISCHE EINGANGSSYSTEME
GEBÄUDEMANAGEMENTSYSTEME

janus®

TÜRTECHNIK

Wendeschlüsselsystem janus®
Schweizer Zylinderprogramm

Vorsprung mit System

Vorsprung mit System

BKS – Das Mehr an Sicherheit 4
Wendeschlüsselsystem janus 46/45/43 6
Das BKS Leistungsranking janus 8
Produktprogramm janus 10
Leistungsmerkmale und Produkteigenschaften im Überblick 12
BKS MasterKeySystem: online planen und bestellen 14
Service und Software 16
Schließanlagen – Informationsseiten 18
Erfolgreich zertifiziert 20
Haftungsausschluss, Urheberhinweis 22

Das Mehr an Sicherheit. Dafür steht die Marke BKS. Als Teil der Unternehmensgruppe Gretsch-Unitas gehört die BKS GmbH zu den führenden Unternehmen im Bereich Schließtechnologie und Sicherheit. Und dafür gibt es viele gute Gründe: Schließsysteme von BKS bieten innovative und maßgeschneiderte Lösungen und werden nach den höchsten Qualitätsstandards gefertigt – das belegen zahlreiche Patente und Zertifikate. Egal für welches mechanische System Sie sich entscheiden, ob Sie ein neues Gebäude ausstatten oder ein bestehendes nachrüsten: Mit einer BKS Schließanlage entscheiden Sie sich für ein modernes System mit einer großen Auswahl an Funktionen und Ausstattungen. So viel Flexibilität lohnt sich schon heute – und in der Zukunft.

Sicherheit hat einen Namen: BKS ist Teil der GU-Gruppe und eines der führenden Unternehmen für Schließtechnologie

Vorsprung mit System

Sicherheit auf dem Stand der Technik.

Die Marke BKS steht in jeder Hinsicht für Sicherheit – eine Sicherheit, die weit über zuverlässige Schließsysteme hinausgeht: Mit BKS vertrauen Sie auf innovative Lösungen aus modernster Produktion. Außerdem können Sie sich auf die Beständigkeit eines familiengeführten Traditionsunternehmens verlassen, das weltweit für Sie im Einsatz ist. Ganz sicher.

In Familienhand

Als Teil der Unternehmensgruppe Gretsch-Unitas gehört die BKS GmbH zu einem Unternehmen, das bereits seit drei Generationen von der Gründerfamilie geführt wird. Verantwortung für gleichbleibend hohe Qualität, nachhaltiges Wirtschaften und Treue zum Standort Deutschland sind somit fest in der Unternehmenskultur verankert.

Made in Germany

Darauf ist Verlass: Seit über 80 Jahren werden die BKS Schlösser und Zylinder im Stammwerk in Velbert produziert. Heute fertigen rund 630 Mitarbeiter auf einer Produktionsfläche von 60.000 m² täglich Stückzahlen im fünfstelligen Bereich. Vom Premiumprodukt bis zum einfachen Standardzylinder wird alles im eigenen Werk hergestellt.

100 Jahre Tradition

Sicherheit hat bei BKS eine lange Geschichte: 1903 gegründet und benannt nach den beiden Gründern Boge und Kasten sowie dem Gründungsort Solingen, gilt BKS seit jeher als Inbegriff für das Mehr an Sicherheit.

Innovationsführer

BKS steht für ein innovatives Komplettprogramm im Bereich Sicherheit: Vom Rundzylinder über den ersten Elektronikzylinder und die erste im Schloss integrierte Zutrittskontrolle SE bis hin zur neuen Generation des janus Wendeschlüsselsystems und zur Technologieführerschaft für Fluchttürschlösser – immer wieder setzt BKS Meilensteine.

Moderne Produktion

BKS investiert in hochmoderne Fertigungstechnik und verfeinerte Produktionsmethoden. So wird heute in Linien gefertigt und die Schlossproduktion wurde auf ein Baukastensystem umgestellt – bei noch höherer Präzision und Fälschungssicherheit. Durch die flexible Fertigung werden Kundenwünsche noch schneller erfüllt.

Weltweit vor Ort

Mit dem Hauptsitz in Deutschland und Verkaufs- und Vertriebsstätten rund um den Globus ist die GU-Gruppe und damit auch BKS überall für Sie da. Für weitere, länderspezifische Informationen besuchen Sie uns einfach auf unserer Homepage www.g-u.com

Bild Mann: Getty Images

BKS

janus®

Neben dem neuen, dynamischen Design des Bohrmuldenschlüssels wurde bei der neuesten Generation **janus® 46**, mit einem Patentschutz bis 2031, vor allem die Sicherheit noch weiter gesteigert. Der Zylinder ist nicht nur sehr vielseitig und flexibel einsetzbar, sondern schützt besonders wirksam vor Manipulationsversuchen durch erstklassigen Bohr- und Ziehschutz. Das integrierte Kopierschutzmerkmal sorgt dabei quasi für das sprichwörtliche: Mehr an Sicherheit!

Schließsystem in Perfektion

Die Bohrmuldenschlüssel des janus sind so konzipiert, dass sie höchsten Kopierschutz bieten.

Zusätzlich sorgt bei janus 46 ein neuer, feinmechanischer Sperrmechanismus für einen erweiterten Kopierschutz – bei registrierten Schließungen mit Sicherungskarte sogar serienmäßig. Das macht den janus 46 zu einem der sichersten Systeme überhaupt.

Darüberhinaus zeichnet sich janus 43 durch seine Aufwärtskompatibilität zu janus 46 aus und bietet somit hohe Flexibilität und Erweiterungspotential für zahlreiche Einsatzmöglichkeiten, auch nachträglich im Bestand.

Umfassende Serviceangebote ergänzen das Produktportfolio und machen den Umgang mit der Planung, Bestellung sowie Verwaltung von Schlüsseln und Zylindern zum Kinderspiel.

Highlights

- Mehr Komfort: Die großzügige Griffläche des janus erleichtert das Öffnen und Schließen über den Zylinder.
- Markantes Design: Die rote Kugel ist Zeichen für Qualität von BKS und betont die Symmetrie der Wendeschlüssel.
- Groß im Einsatz: Durch den verlängerten Schlüsselhalm eignet sich janus auch für Schutzbeschläge mit Zylinderabdeckung.
- Einfaches Handling: Das symmetrische Design und die gewohnt aufrechte Schlüsselhaltung sorgen für eine intuitive Bedienung.
- Mehr Sicherheit: Erstklassiger Bohr-, Zieh- und Kopierschutz.

1 Gehäusekappe
2 Verbinder
3 Kernscheibe
4 Gehäuserohr
5 Kern
6 Kernstift
7 Gehäusestift mit Feder
8 Kopierschutzmerkmal
9 Kupplung

Zylinderaufbau

Mehrere Zuhaltungsstiftreihen mit unterschiedlichen Winkellagen und variabel angeordneten Stiftpaaren gewährleisten vielseitige Schließkombinationen für die Realisierung von großen und komplexen Schließanlagen. Andererseits schützt dieser Aufbau den Zylinderkern wirksam gegen jegliche Manipulationsversuche.

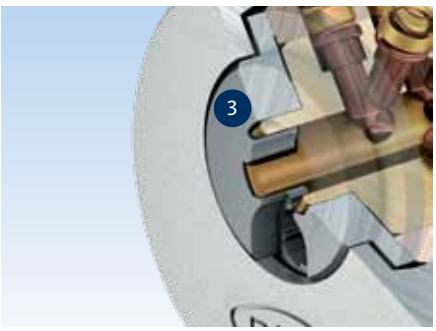

Kernscheibe:
Trennt verschiedene Profilgruppen zuverlässig und bietet zusätzlichen Schutz bei Aufbohrversuchen.

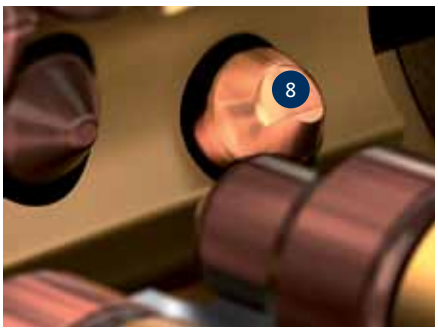

Kopierschutzmerkmal:
Der neue, feinmechanische Sperrmechanismus erschwert die Reproduktion des janus.

Sonderfunktionen:
Verschiedene Kupplungsarten ermöglichen wichtige Merkmale wie die Not-, Gefahren- und Freilauffunktion.

Das BKS Leistungsranking janus®

Überall stark im Einsatz

Für jeden Anspruch das passende Schließsystem

Schließsysteme von BKS kommen in den unterschiedlichsten Anwendungen zum Einsatz. Für jeden Anspruch an Komfort, Schutz und Flexibilität bietet BKS das passende System – oder die passende Kombination aus mehreren Systemen. Das BKS Leistungsranking janus gibt Ihnen einen ersten Überblick, welche Variante sich für Sie eignet.

Flexibilität:
Schließanlagenfähig

Schutz:
Bohrschutz, Schlagschutz und Kopierschutz

Komfort:
Wendeschlüssel und Bedienkomfort

Wendeschlüsselsystem janus – Systemvarianten

janus® 43

Ideal für kleinere Schließanlagen und registrierte Schließungen mit Sicherungskarte im privaten Bereich.

Flexibilität
Schutz
Komfort

janus® 45

Ideal für Schließanlagen in Wohnbau und Industrie.

Flexibilität
Schutz
Komfort

janus® 46

Ideal für komplexe Schließanlagen in Gewerbe und Industrie sowie für registrierte Schließungen mit Sicherungskarte im privaten Bereich.

Flexibilität
Schutz
Komfort

Systemübersicht janus

Ob für Industrie, Gewerbe, Banken, Wohnbau oder zur Absicherung im privaten Bereich. Das moderne Wendeschlüsselsystem janus bietet für jede Anforderung die passende und maßgeschneiderte Lösung und dies mitsamt den Sicherungsvorteilen von BKS, wie etwa die Sicherungskarte, lang anhaltender Patentschutz und die sichere Verwahrung der Schließanlagen-Daten. Darüber hinaus punkten Sie bei Ihren Kunden durch schnelle Verfügbarkeit: Bei Neubestellungen genauso wie bei Nachbestellungen ist auf schnelle Lieferung Verlass.

janus® 43

janus 43

Pat.

- Patentschutz
- Stiftbelegung in 3 Reihen
- 15 nutzbare Stiftpositionen
- Aufwärtskompatibel mit janus 46: eine bereits bestehende Anlage janus 43 kann um Zylinder janus 46 erweitert werden.

janus® 45

janus 45

Pat.

- Patentschutz
- Stiftbelegung bis zu 6 Reihen
- bis zu 30 nutzbare Stiftpositionen

janus® 46

janus 46

Pat.

- Patentschutz
- Stiftbelegung bis zu 8 Reihen
- Kopierschutzstift
- bis zu 40 nutzbare Stiftpositionen

BKS

janus®

Doppelzylinder
Als Standardzylinder auch mit Not- und Gefahrenfunktion erhältlich.

Halbzylinder
In vielen Zusatzschlössern universell einsetzbar durch 8-fach verstellbaren Schließbart.

Knaufzylinder
Das neue Design harmoniert mit der Optik von hochwertigen Beschlägen und modernen Türen.

Doppelzylinder
Lassen sich modular auch nachträglich an die Türstärke anpassen.

Halbzylinder
In vielen Zusatzschlössern universell einsetzbar durch 8-fach verstellbaren Schließbart.

Knaufzylinder
Das neue Design harmoniert mit der Optik von hochwertigen Beschlägen und modernen Türen.

Hangschloss
Auch mit extradünnem oder hohem Bügel erhältlich.

Möbelschloss
Lässt sich mit Riegelschlössern oder mit Drehstangenschlössern für hohe Schranktüren kombinieren.

Spezialzylinder
Diverse Zylinder für unterschiedlichste Anwendungen.

Ein Schlüssel für alle Fälle

Das komplette Programm an Bauformen der verschiedenen Systemvarianten janus eröffnet zahlreiche Einsatzmöglichkeiten, von der registrierten Schließung mit Sicherungskarte bis hin zur komplexen Schließanlage. Dabei bietet das Schließsystem janus mit seinem vielfältigen Produktprogramm an Spezialzylindern, Hang- und Möbelschlosszylindern ein breites Spektrum für jeden Anwendungsfall.

Das bietet das Wendeschlüsselsystem janus

Mit seiner hochwertigen Serienausstattung und einer ganzen Reihe von Sonderausstattungen ist janus flexibel einsetzbar. Seine Stärken zeigt er insbesondere bei komplexen Schließanlagen im gewerblichen Bereich sowie bei registrierten Schließungen mit Sicherungskarte im privaten Bereich.

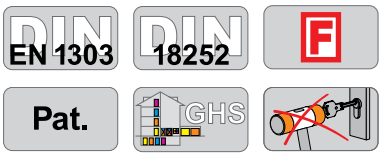

Serienausstattung

- Geprüft nach DIN EN 1303 und DIN 18252
- Profilzylinder mit mehreren Stiftreihen
- Patentschutz
- Serienmäßig geschützt gegen Schlagpicking
- Schlüssel aus hochwertigem Neusilber mit roter Glaskugel als Erkennungsmerkmal
- Knaufzylinder standardmäßig mit lösbarer Handhabe
- Stulpschraube: M5 x 80 mm, Stahl vernickelt
- Zylinder Messing matt vernickelt
- Durch verlängerten Schlüsselhalm besonders geeignet zur Anwendung bei Schutzbeschlägen mit Zylinderabdeckung

Sonderausstattung

- Zylinder mit zusätzlichem Kopierschutzmerkmal für janus 46 – bei registrierter Schließung mit Sicherungskarte serienmäßig
- Zylinder mit Bohrschutzstift – bei registrierter Schließung mit Sicherungskarte serienmäßig
- Zylinder mit Not- und Gefahrenfunktion
- Sonderformen der Handhaben bei Knaufzylindern
- Stulpschrauben aus Messing oder Messing vernickelt
- Stulpschraube mit Sicherheitstorx
- Sonderfärbungen der Zylinder

Technische Daten	Rundzylinder	Profilzylinder
Bestelllänge (BL)	27,5/37,5, 32,5/32,5 + 5 mm steigend	27, 31, 35 + 5 mm steigend bis 100 mm
Sonderlängen	bis 97,5/97,5 mm	Zylinder bis Gesamtlänge 250 mm
Schließung	registrierte Schließung, Schließanlage	registrierte Schließung, Schließanlage
Schließbart		Standard, Mehrfachschließbärte, Sonderausführungen
Not- und Gefahrenfunktion	optional bei Schließanlagen, beidseitig ab BL 27,5/37,5, einseitig ab BL 32,5/32,5	optional bei Schließanlagen, beidseitig ab BL 31/31, einseitig ab BL 27/31
Freilauffunktion		optional, ab BL 31/31
Bohrschutz	optional bei Schließanlagen, BSWA, BSWB	optional bei Schließanlagen, BZWA, BZWB
Bohr- und Ziehschutz		optional, BZWC, BZWD
VdS-Variante		optional
DIN 18252		Klasse 80, optional Klasse 82 (mit BZWC)
Verschlusssicherheit nach EN 1303	Klasse 6	Klasse 6
Angriffswiderstand nach EN 1303	Klasse 0, optional Klasse 2* (mit BSWB)	Klasse 0, optional Klasse 2* (mit BZWC)

* in Verbindung mit einem abdeckenden Schutzbeschlag

Leistungsmerkmale und Produkteigenschaften im Überblick

	janus 43		janus 45	
	Rundzylinder	**Profilzylinder**	**Rundzylinder**	**Profilzylinder**
Schließungsarten				
Schließanlagen	■	■	■	■
Zylinder gleichschließend	■	■	■	■
Registrierte Schließung	■	■	■	■
Funktionen				
Normalfunktion	■	■	■	■
Gefahrenfunktion	■	■	■	■
Freilauffunktion		■		■
Standardausstattung				
Zylindergehäuse Messing vernickelt	■	■	■	■
Schlagpickingschutz	■	■	■	■
Modular veränderbar		■		■
Kopierschutz	■	■	■	■
Optionale Ausstattung				
Seewasserschutz				■
Bohrschutz	■	■	■	■
Bohr- und Ziehschutz				■
VdS-Ausführung				
Kopierschutzstift				
Leistungsmerkmale				
Patentschutz	■	■	■	■
Bestellbar über MKS	■	■	■	■
Verwaltung über KeyManager	■	■	■	■
Sonderfärbungen			■	■

janus 46	
Rundzylinder	**Profilzylinder**
■	■
■	■
■	■
■	■
■	■
	■
■	■
■	■
	■
■	■
	■
■	■
	■
	■
■	■
■	■
■	■
■	■
■	■

Zertifiziert nach DIN EN 1303 – Baubeschläge – Schließzylinder für Schlösser – Anforderungen und Prüfverfahren

Zertifiziert nach DIN 18252 – Profilzylinder für Türschlösser – Begriffe, Maße, Anforderungen, Kennzeichnung

CE-Kennzeichnung

Geeignet für den Einsatz an Feuerschutztüren

In VdS-Ausführung lieferbar

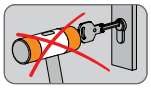
Schlagpickingschutz

Patentschutz

Geeignet für den Einsatz in Schließanlagen

Modularer Zylinderaufbau

BKS MasterKeySystem: online planen und bestellen

Funktionen

- Planung und Bestellung von Schließanlagen mit mechanischen, mechatronischen und elektronischen Schließzylindern
- Erweiterungen bestehender Anlagen
- Bestellung von registrierten Schließungen
- Nachbestellung von Schlüsseln und Zylindern
- Schließpläne zum Download
- Schließanlagendaten zur Verwendung im BKS KeyManager
- Schlüsselnachweise
- Plausibilitätsprüfung

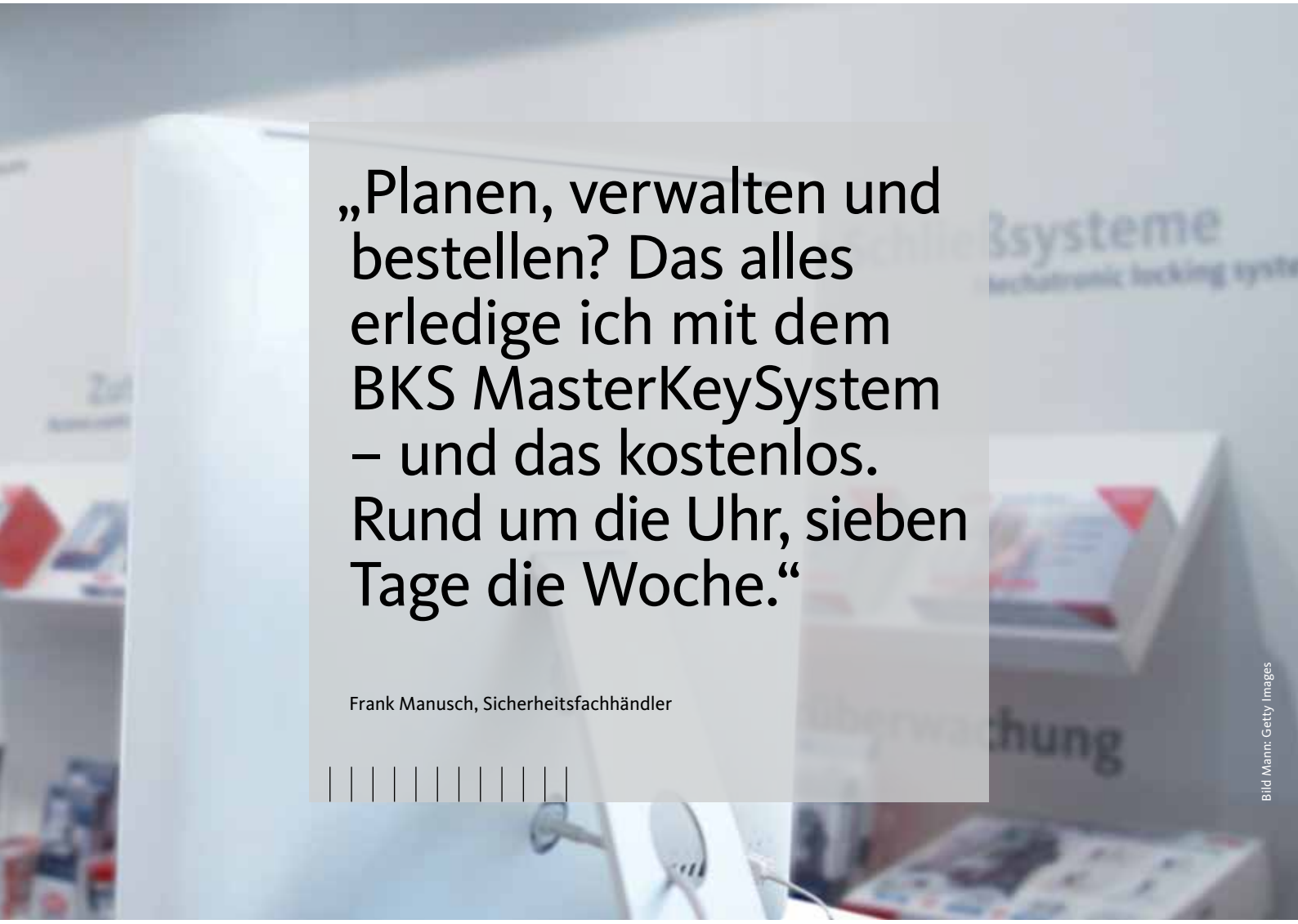

„Planen, verwalten und bestellen? Das alles erledige ich mit dem BKS MasterKeySystem – und das kostenlos. Rund um die Uhr, sieben Tage die Woche.“

Frank Manusch, Sicherheitsfachhändler

Bild Mann: Getty Images

Mit dem BKS MasterKeySystem setzen Sie beim Planen und Bestellen von Schließanlagen auf fehlerfreie Datenübermittlung und reduzierten Dispositionsaufwand, auf verkürzte Beschaffungszeiten und die ständige Aktualität des ganzen Systems.

MKS ist die Onlineplattform zum Planen und Bestellen von Schließanlagen. Zahlreiche bedienerfreundliche Funktionen vereinfachen die Ausarbeitung der kompletten Schließanlage und sorgen anschließend für eine reibungslose Bestellung. Bei der Erweiterung von bestehenden Anlagen und bei der Nachbestellung von Schlüsseln und Zylindern bietet MKS in Kombination mit dem mobilen Sicherungskartenleser einzigartige Vorteile.

Anlage planen

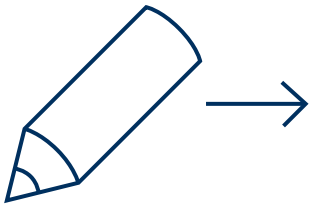

Anlage bestellen

Anlage verwalten

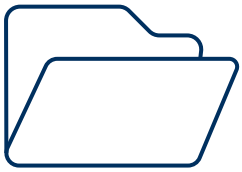

Die Produkte alleine sind noch keine Lösung. Nur mit dem passenden Service stimmen auch Sicherheit, Funktion und Wirtschaftlichkeit. Deshalb setzt die GU-Gruppe den Systemgedanken des Produktprogramms konsequent im Serviceangebot fort. Intelligente Softwarelösungen, benutzerfreundliche Online-Tools und ein flächendeckendes Händlernetz greifen dabei eng ineinander – und erleichtern Ihnen den Arbeitsalltag.

Das BKS MasterKeySystem unterstützt Sie ganz flexibel

Nutzen Sie das BKS MasterKeySystem zur effizienten Planung von Schließanlagen mit mechanischen, mechatronischen und elektronischen Schließzylindern. Die benutzerfreundliche Onlineplattform führt Sie Schritt für Schritt durch den Planungsprozess.

Das BKS MasterKeySystem sorgt für reibungslose Abläufe

Sobald Sie Ihre Schließanlage mit dem BKS MasterKeySystem ausgearbeitet haben, leitet Sie das System direkt über in den komfortablen Bestellvorgang. Nutzen Sie die Bestellfunktion außerdem bei der Erweiterung bestehender Anlagen und bei der Nachbestellung von Schlüsseln und Zylindern.

Mit dem BKS KeyManager haben Sie alles im Griff

Mit dem BKS KeyManager haben Sie Ihre gesamte Schließanlage über nur eine Benutzeroberfläche im Griff. Diese Software verwaltet mechanische, mechatronische und elektronische Zylinder und Schlüssel. Und außerdem flexible Zutrittspunkte wie zum Beispiel Wandleser – übersichtlich, komfortabel und sicher.

Nach-bestellen

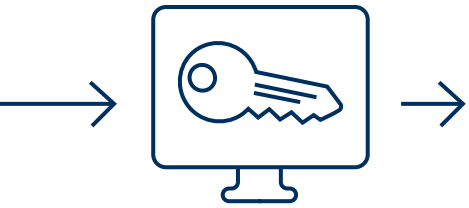

Das BKS MasterKeySystem bringt schnellen Nachschub

Einloggen und loslegen: Auch beim Nachbestellen von Schlüsseln und Zylindern haben Sie mit dem BKS MasterKeySystem eine komfortable Lösung. Mithilfe Ihrer gespeicherten Schließanlagendaten funktioniert die Nachbestellung ganz einfach mit ein paar Klicks.

Nach-schlüssel

Noch schneller geht es mit Sicherungskartenleser

Ob Nachbestellung, Erweiterung oder registrierte Schließungen: Mit dem Sicherungskartenleser von BKS funktioniert das alles noch einfacher. Direkt im Sicherheitsfachgeschäft können Sicherheitskarten mobil eingelesen werden. Die Daten werden im Gerät gespeichert und können zum Beispiel zur Bestellung von Nachschlüsseln direkt über das BKS MasterKeySystem versendet werden.

Händler im Netz

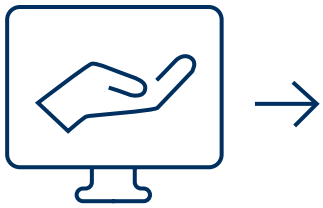

Online schnell gesucht und schnell gefunden

Wo ist der nächste BKS Händler? Mit dem Suchfeld direkt im Hauptmenü der Gretsch-Unitas Homepage finden Sie ihn garantiert. Einfach Postleitzahl oder Stadt angeben, optional den Umkreis auswählen, und schon erscheint eine Liste mit kompetenten Schlüsseldiensten und Fachhändlern, die Ihnen vor Ort weiterhelfen.

Händler vor Ort

Persönliche und kompetente Ansprechpartner

BKS ist überall da, wo Sie uns brauchen. Unser flächendeckendes Netz an BKS Fachhändlern garantiert Ihnen kompetente Beratung sowie einen zuverlässigen Service in allen Fragen rund um die Schließanlage.

Drei Varianten – und welche passt zu Ihnen? Der Einsatz von Schließanlagen bietet Ihnen einen hohen individuellen Nutzungskomfort und regelt für Sie die Schließberechtigung einzelner Türen im Bestand. Je nach Anforderung und Komplexität der Schließanlage stehen drei Varianten von Schließanlagen zur Auswahl: Generalhauptschlüssel-Anlage, Hauptschlüssel-Anlage und Zentral-Schließanlage.

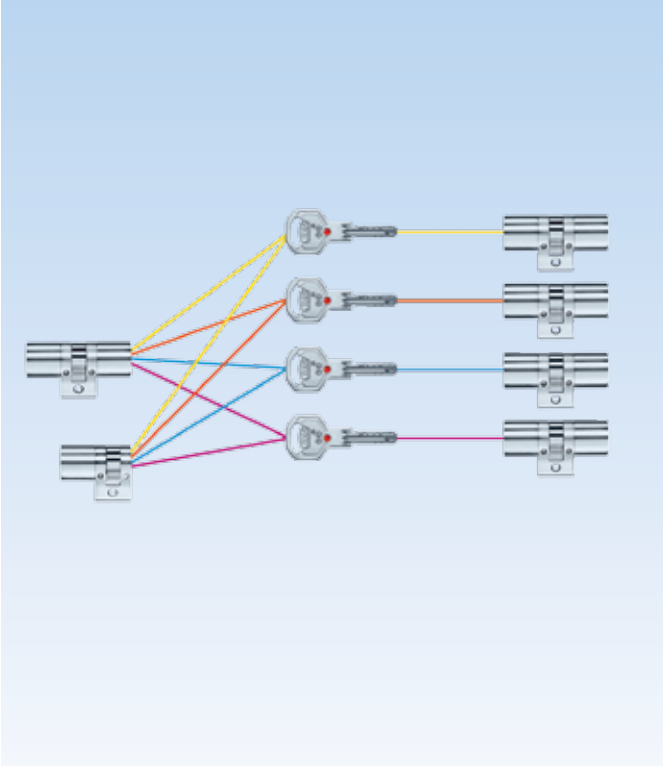

Variante 1: Zentral-Schließanlage

Der Klassiker für Wohnanlagen, Eigenheime und Eigentumswohnungen: Zentral-Schließanlagen können je nach Anforderung aus vielen, auch unterschiedlichen Zylindern zusammengestellt werden. Jeder Schlüssel schließt zusätzlich einen oder mehrere Zentralzylinder.

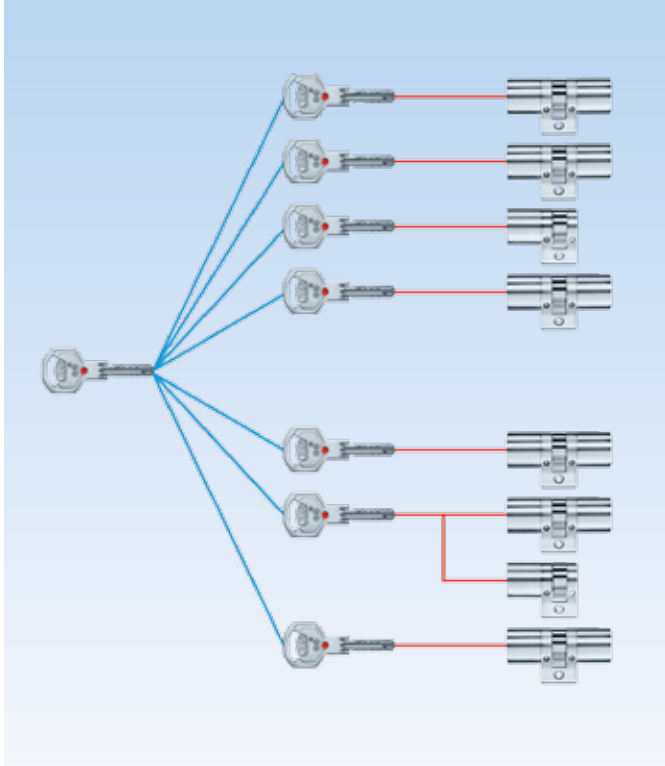

Variante 2: Hauptschlüssel-Anlage

In Bürogebäuden, öffentlichen Einrichtungen und auf Werksgeländen kommen Hauptschlüssel-Anlagen bevorzugt zum Einsatz. Die Anlage besteht aus einer Vielzahl verschieden schließender Zylinder. Die den Schließzylindern zugeordneten Einzelschlüssel schließen grundsätzlich keinen der anderen Zylinder. Einzig der Hauptschlüssel ist übergeordnet und schließt alle Zylinder der Anlage.

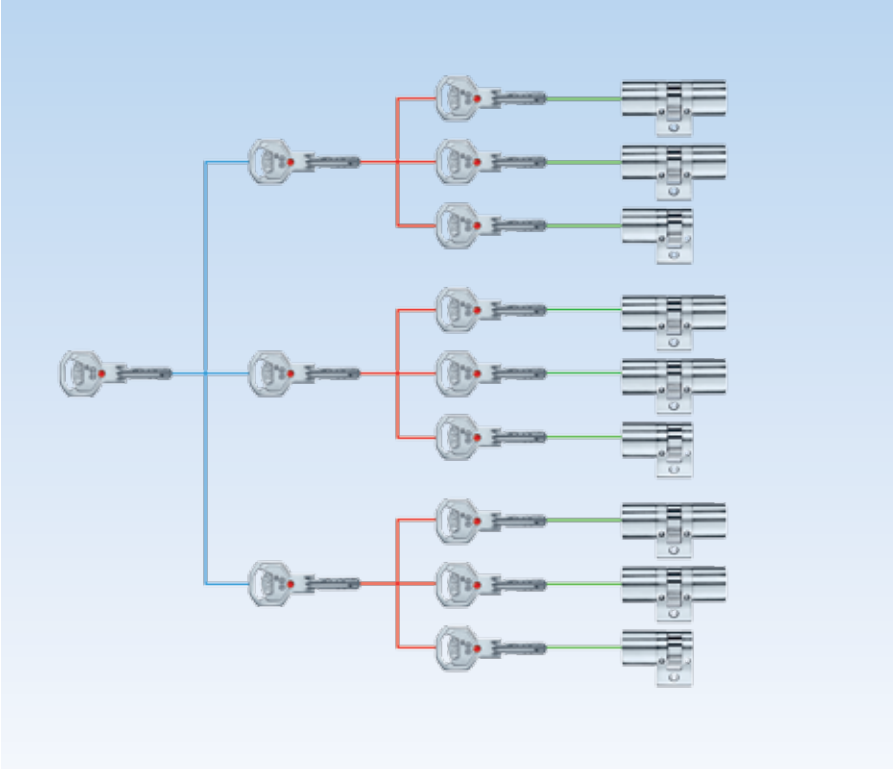

Variante 3: Generalhauptschlüssel-Anlage

Die optimale Lösung für Verwaltungsgebäude, Universitäten oder Hotels: Mit einer Generalhauptschlüssel-Anlage richten Sie differenzierte Berechtigungsebenen ein. Die Anlage besteht aus vielen verschieden schließenden Zylindern mit verschiedenen Hierarchiestufen oder Schließungsgruppen. Der übergeordnete Generalhauptschlüssel schließt sämtliche Zylinder.

Erfolgreich zertifiziert

Einzigartig für Branche und Region – das BKS Stammwerk in Velbert ist nach der Norm für Umweltanforderungen DIN EN ISO 14001:2009 und nach der Norm für Energieanforderungen DIN EN ISO 50001:2011 zertifiziert. Das hat die akkreditierte, unabhängige Zertifizierungsgesellschaft (AGQS) im Februar 2015 bestätigt. Ein Qualitätssicherungssystem nach DIN EN ISO 9001:2008 bestätigt darüber hinaus Sicherheit schwarz auf weiß.

Schont Ressourcen und die Natur: Umweltmanagement bei BKS

Das zertifizierte Umweltmanagementsystem nach ISO 14001 ist weltweit gültig. Es steht für einen zukunftsweisenden Weg in Richtung Eigenverantwortung und Selbstverpflichtung. Mit der Ausrichtung des Unternehmens auf Nachhaltigkeit, begleitet durch die entsprechenden Maßnahmen, wird eine kontinuierliche Verbesserung des Umweltmanagementsystems erreicht.

Effizienz rauf – Emissionen runter: Energiemanagment bei BKS

Das Ziel des Energiemanagementsystems nach ISO 50001 ist die kontinuierliche Verbesserung der energiebezogenen Leistung des Unternehmens. Durch die Optimierung der „energy performance“ verbessert BKS seine energiebezogene Leistung und erhöht seine Energieeffizienz. Positiver Nebeneffekt: Mit dem reduzierten Energieverbrauch sinken auch die Emissionen, die bei der Strom- und Wärmeerzeugung entstehen.

Produkt- und Servicequalität ist planbar: Qualitätsmanagement bei BKS

DIN EN ISO 9001:2008 definiert die Anforderungen an die Struktur und Arbeitsweise des Unternehmens und seines Qualitätsmanagements. Die Zertifizierung durch AGQS bestätigt, dass die betriebsinternen Abläufe – von der Entwicklung über den Vertrieb bis zum Kunden – den Anforderungen der Norm und den hohen Qualitätsansprüchen von BKS entsprechen.

Mit Brief und Siegel: BKS übernimmt Verantwortung – gegenüber Kunden und gegenüber der Umwelt.

Glossar

Bohrschutz (BSWA) für Rundzylinder: Kernscheibe gehärtet (optional in Schließanlagen)

Bohrschutz (BSWB) für Rundzylinder: Kernscheibe gehärtet, Gehäusearmierung

Bohrschutz (BZWA): Kernscheibe gehärtet (optional in Schließanlagen)

Bohrschutz (BZWA) für Profilzylinder: Kernscheibe gehärtet (optional in Schließanlagen)

Bohrschutz (BZWB) für Profilzylinder: Kernscheibe gehärtet, Gehäusearmierung

Bohr- / Ziehschutz (BZWC) für Profilzylinder: Kernscheibe gehärtet, Gehäusearmierung, Gehäusesicherungsstift

Bohr- / Ziehschutz (BZWD) für Profilzylinder: Kernscheibe gehärtet, Gehäusearmierung, Gehäusesicherungsstift, Edelstal-Gehäusekappe, Kernstift Stahl gehärtet, zusätzlicher Bohrschutz im Kern

Normalfunktion: Solange in einer Zylinderseite ein Schlüssel steckt, ist die gegenüberliegende Zylinderseite gesperrt.

Not- und Gefahrenfunktion (GF): Schließzylinder kann auch dann betätigt werden, wenn in der gegenüberliegenden Zylinderseite bereits ein passender Schlüssel steckt (bei einseitiger GF nur außen möglich).

Freilauffunktion (FZG): Nach Abzug aller Schlüssel ist der Schließbart frei drehbar. Schließbart entkuppelt auch unter Vorlast. Verwendung in FZG-Getriebeschlössern.

8-fach verstellbarer Schließbart bei Halbzylindern:
Zur Einstellung der gewünschten Position ist der Druckbolzen auf der Rückseite des Schließzylinders zu betätigen.

Staubverschluss: In besonders staubbelasteten Umgebungen ist es empfehlenswert, die Schließmechanik von Zylindern durch eine Schutzklappe besonders zu schützen.

Seewasserschutz: Zylinder in seewassergeschützter Ausführung bieten eine erhöhte Sicherheit für den Einsatz in stark korrosionsgefährdeter Umgebung. Sämtliche bewegliche Teile sind aus Messing oder Edelstahl gefertigt.

Haftungsausschluss

Die in dieser Veröffentlichung enthaltenen Angaben sind Produktbeschreibungen. Sie stellen allgemeine Hinweise aufgrund unserer Erfahrungen und Prüfungen dar und berücksichtigen nicht den konkreten Anwendungsfall. Aus den Produktbeschreibungen können keine Ersatzansprüche hergeleitet werden.

Die hier gemachten Angaben erfolgen nach bestem Wissen, jedoch unverbindlich. Sie sind auf die jeweiligen Bauobjekte, Verwendungszwecke und die besonderen örtlichen Beanspruchungen abzustimmen.

Diese Veröffentlichung wurde nach bestem Wissen erstellt. Für evtl. Fehler übernimmt die Unternehmensgruppe Gretsch-Unitas keine Haftung. Änderungen im Rahmen des technischen Fortschritts sind möglich.

Die in dieser Veröffentlichung dargestellten Produktabbildungen können vom Original abweichen.

Urheberhinweis

© Sämtliche Bilder und Texte in dieser Veröffentlichung sind urheberrechtlich geschützt. Soweit nicht im Bild anderweitig aufgeführt, stehen die Rechte der Unternehmensgruppe Gretsch-Unitas zu. Jede Verwendung urheberrechtlich geschützten Materials ohne Zustimmung der Rechteinhaber ist unzulässig.

Herausgeber
Gretsch-Unitas GmbH Baubeschläge
Johann-Maus-Str. 3
D-71254 Ditzingen
Tel. +49 71 56 3 01-0
Fax +49 71 56 3 01-2 93
www.g-u.com

FENSTERTECHNIK
TÜRTECHNIK
AUTOMATISCHE EINGANGSSYSTEME
GEBÄUDEMANAGEMENTSYSTEME

Gretsch-Unitas GmbH
Baubeschläge
Johann-Maus-Str. 3
D-71254 Ditzingen
Tel. + 49 71 56 3 01-0
Fax + 49 71 56 3 01-77 98 0

BKS GmbH
Heidestr. 71
D-42549 Velbert
Tel. + 49 20 51 2 01-0
Fax + 49 20 51 2 01-97 33

Gretsch-Unitas AG
Industriestr. 12
CH-3422 Rüdtligen
Tel. + 41 34 4 48 45-45
Fax + 41 34 4 45 62-49

www.g-u.com

Printed in Germany
02/2016
WP01004-00-2-2

EISEN RULAND
VOLKER NASTALY e.K.
Graf-Salm-Str. 45
D-50181 Bedburg
Tel.: 02272/2393
Fax: 02272/82175
E-Mail: info@eisen-ruland.de

Vorsprung mit System